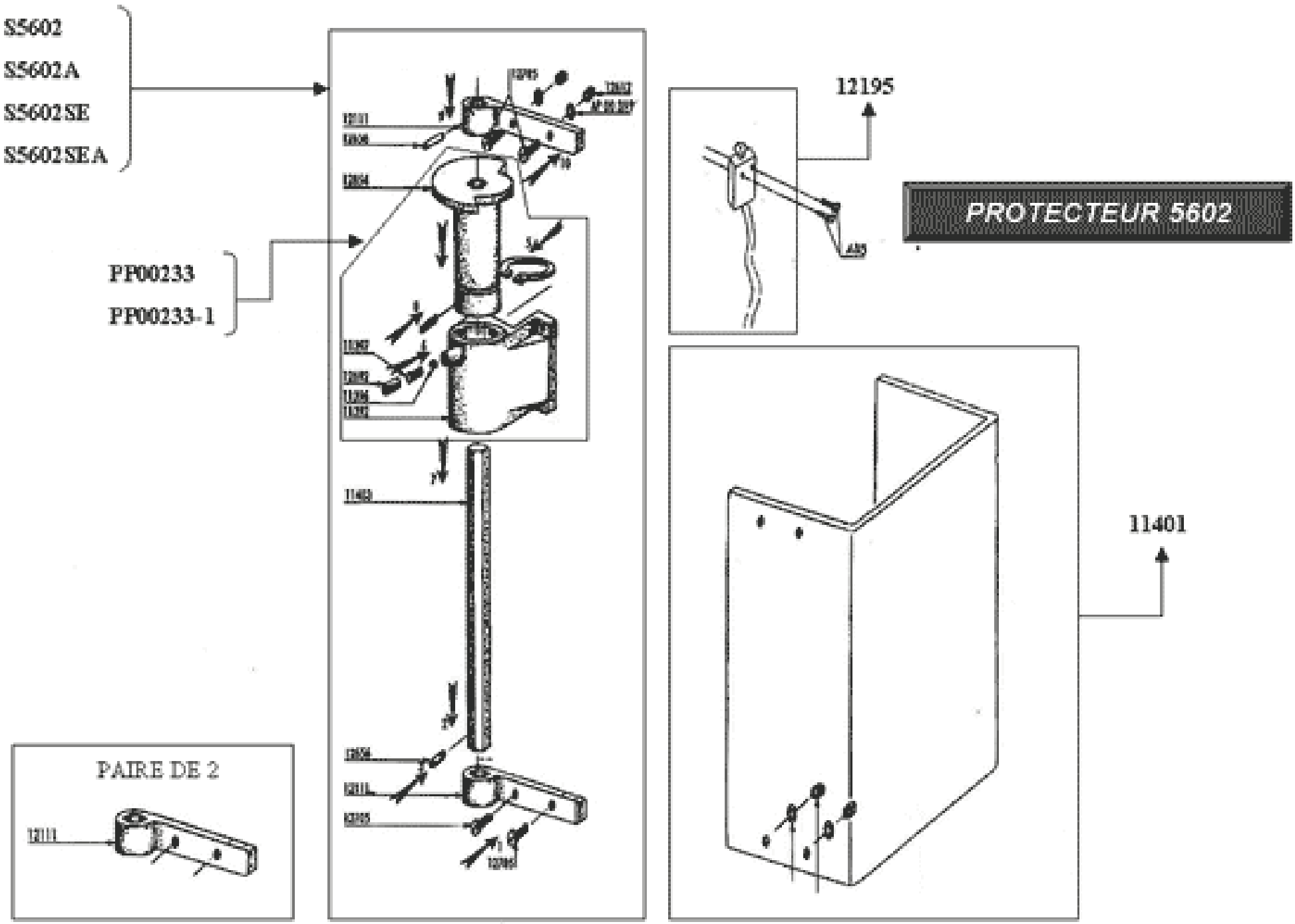
S5602
S5602A
S5602SE
S5602SEA
PP00233
PP00233-1
12195
PROTECTEUR 5602
11401
PAIRE DE 2
12111