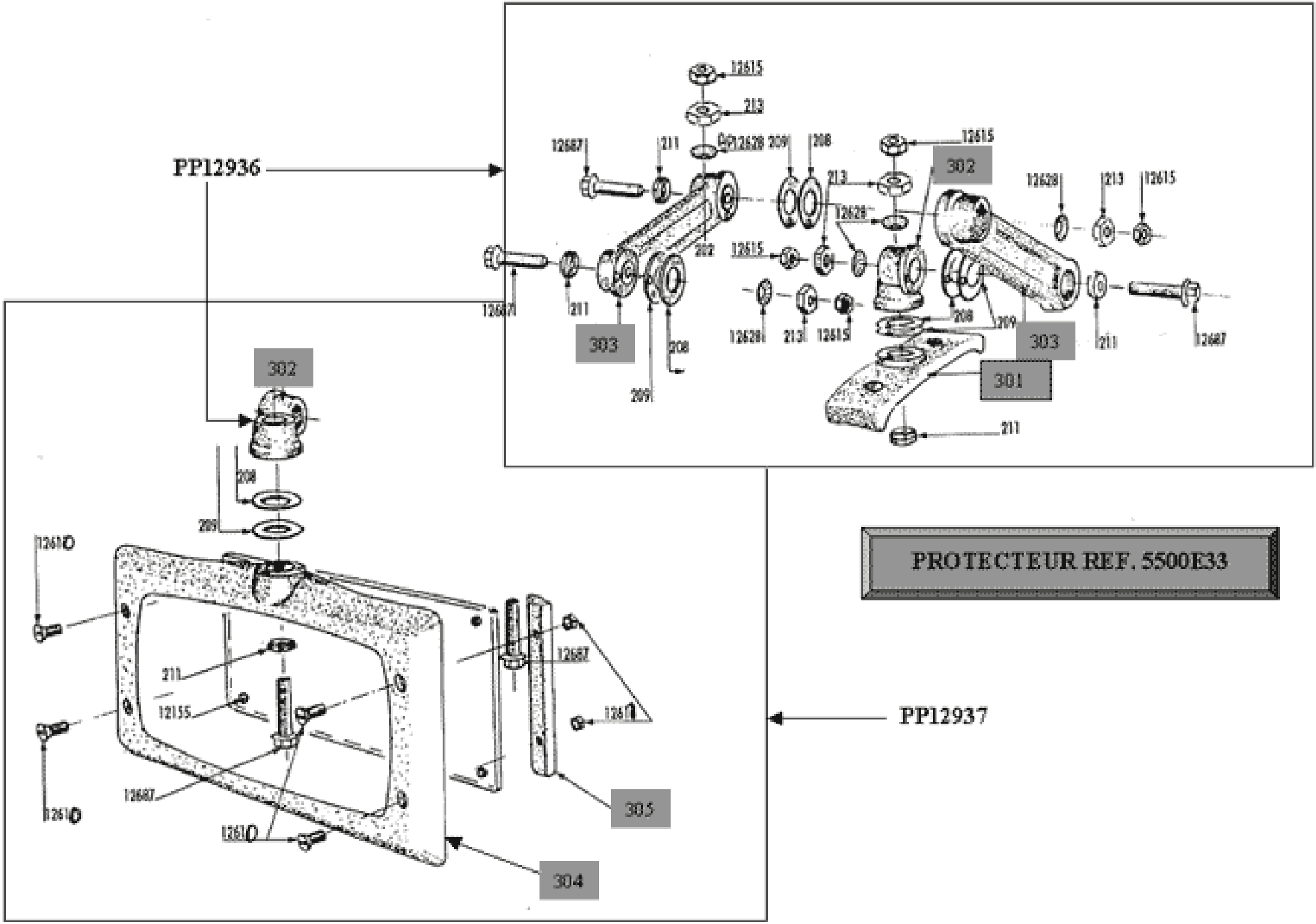
PP12936
PP12937
PROTECTEUR REF. 5500E33
302
303
301
304
305
12615
213
12628
12687
211
209
208
202
12155
12610