**PROTECTEUR REF. 5400SE**

12858

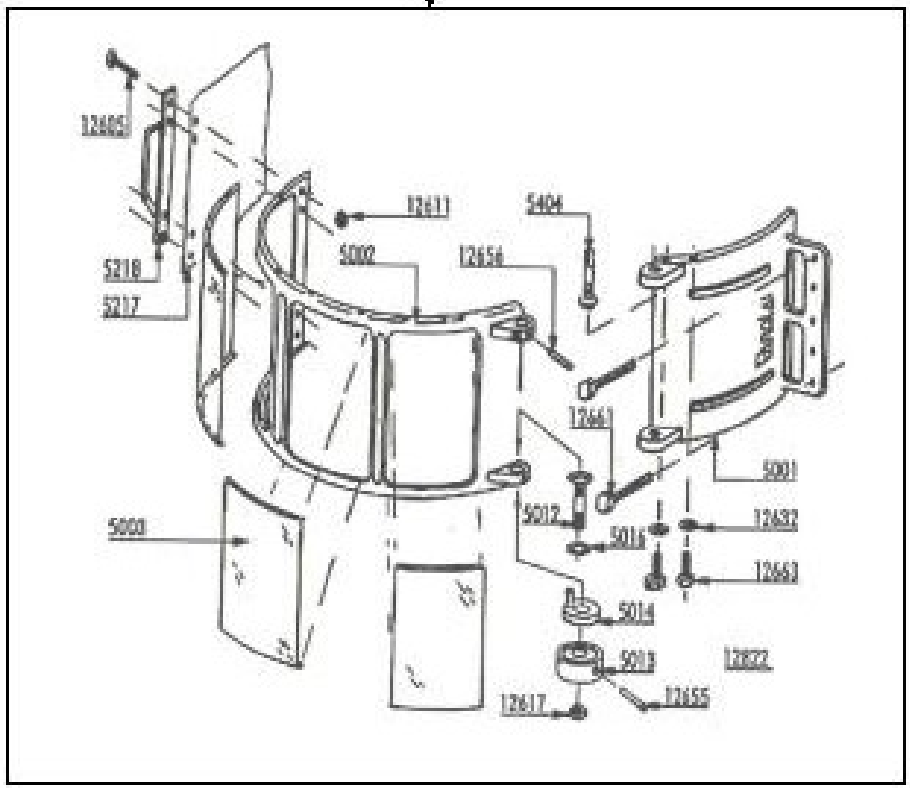


12855

12975

12726

12853

5421S