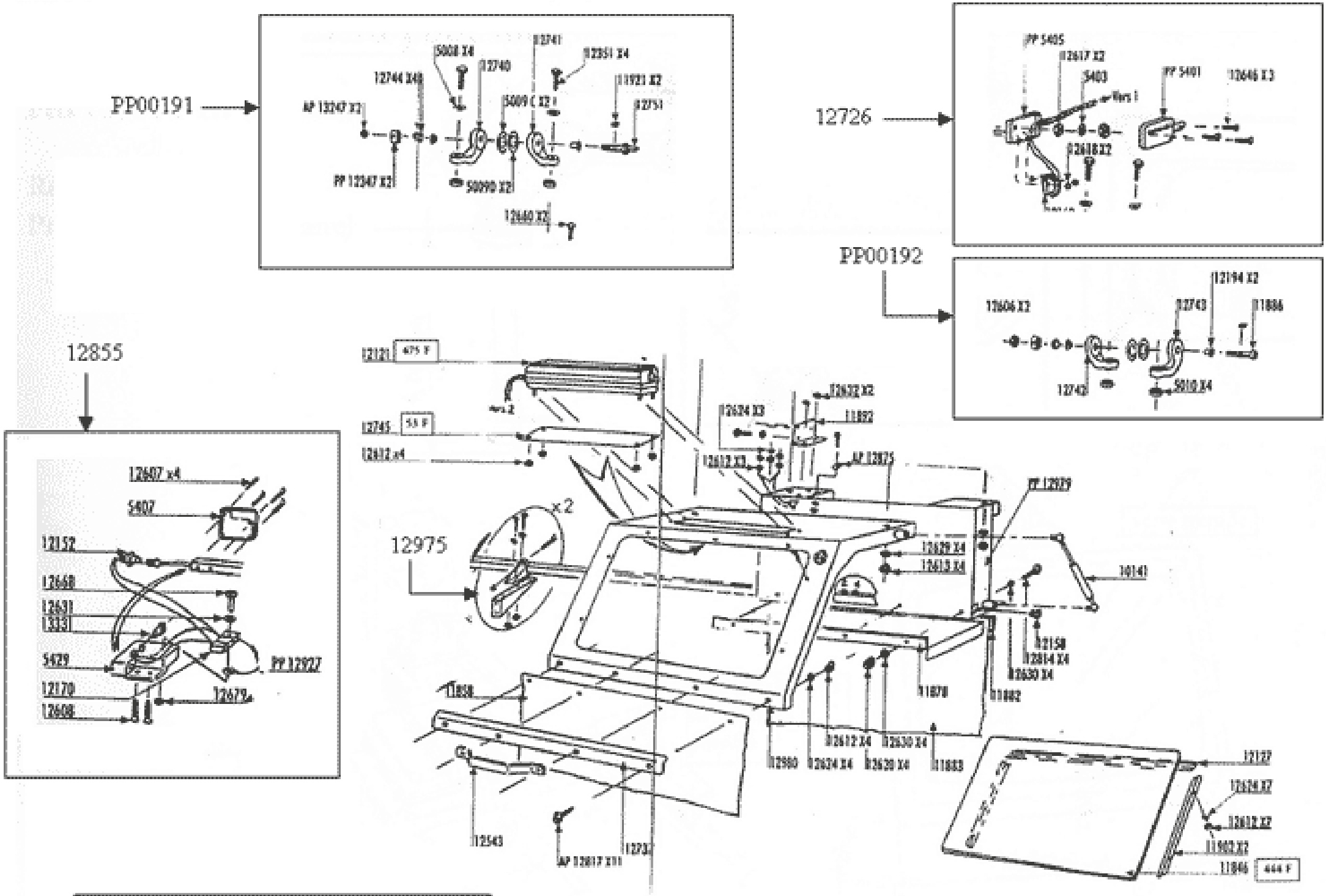

PROTECTEUR REF. 4500SE